Plan des bâtiments ECCG-EPP Sion

04.08.23

Bâtiment (P)

Avenue du Petit-Chasseur
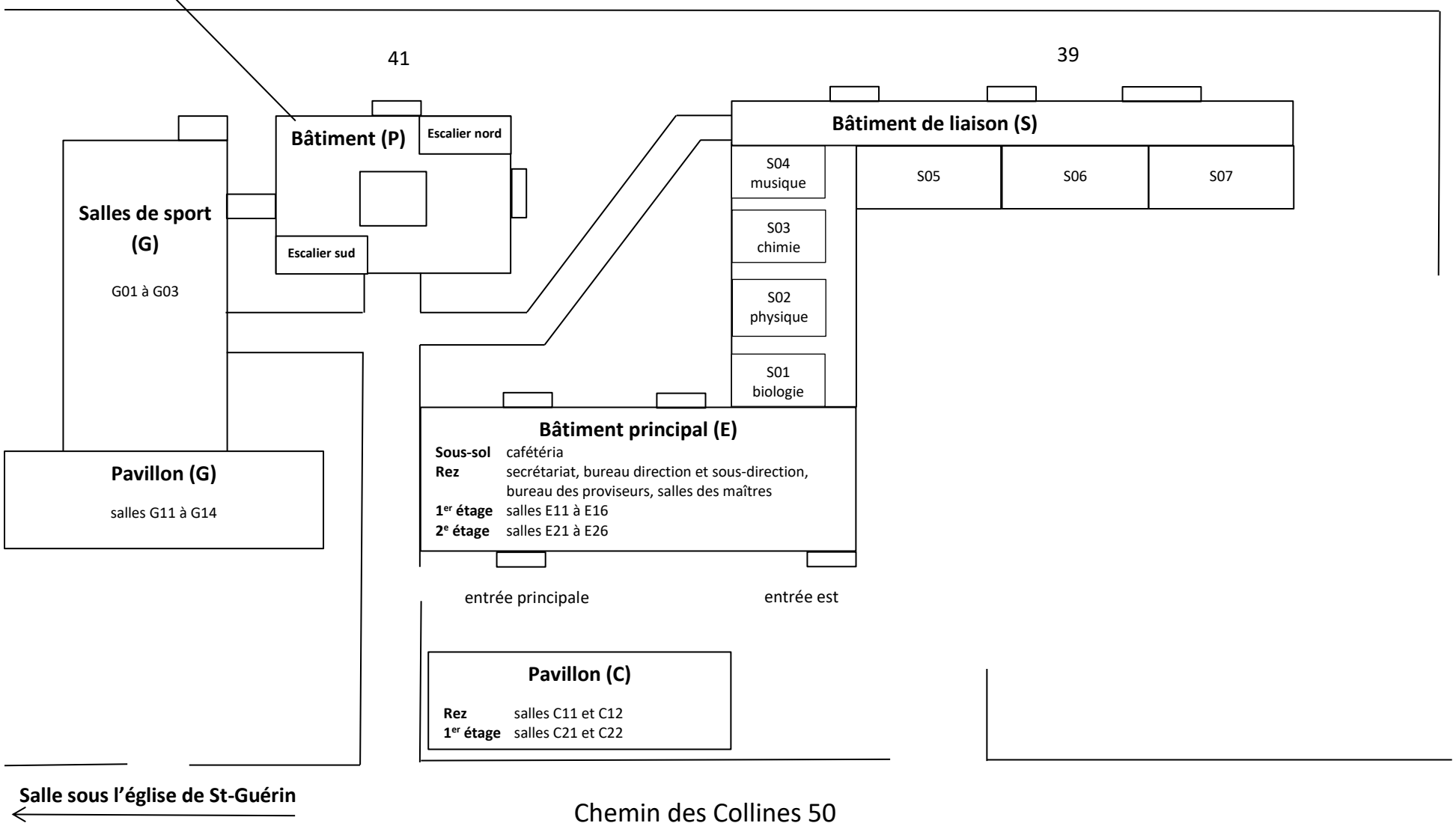
Sous-sol	salle multimédia
Rez	restaurant et aumônerie
1er étage	**escalier nord :** P10, P11, P12 et P13
	escalier sud : P14, P15, P16, P17
2e étage	P20 (Coach EPP), P21, P22, P23, P24 (OSP), P26, P27, P28, P29
3e étage	**escalier nord :** P31, P32, P33 (Médiathèque)
	escalier sud : P36, P37